形式	PC-7（装柱金具付）

仕様

項目		特性値
定格電圧		7.2kV
定格周波数		50/60Hz
定格電流		100A
電流開閉容量	負荷電流	100A
	ｺﾝﾃﾞﾝｻ電流	15A(5回)
定格遮断電流(非限流形)		3000A(非対称)
定格短時間耐電流		5000A
耐電圧(大地)	商用周波	22kV
	雷ｲﾝﾊﾟﾙｽ	60kV
耐電圧(同相)	商用周波	35kV
	雷ｲﾝﾊﾟﾙｽ	70kV
保持力		30～150N
温度上昇限度	接触部	35K以下
	導体接続部	50K以下
開閉性能	無電圧連続	300回
	負荷開閉	50回
使用場所		屋外用※
汚損特性		耐軽塩じん用
質量(カットアウト本体)		約7kg

※屋内使用も可能

準拠規格

JIS C 4620 付属書C（規定） 高圧カットアウト

JEM 1496 高圧カットアウト

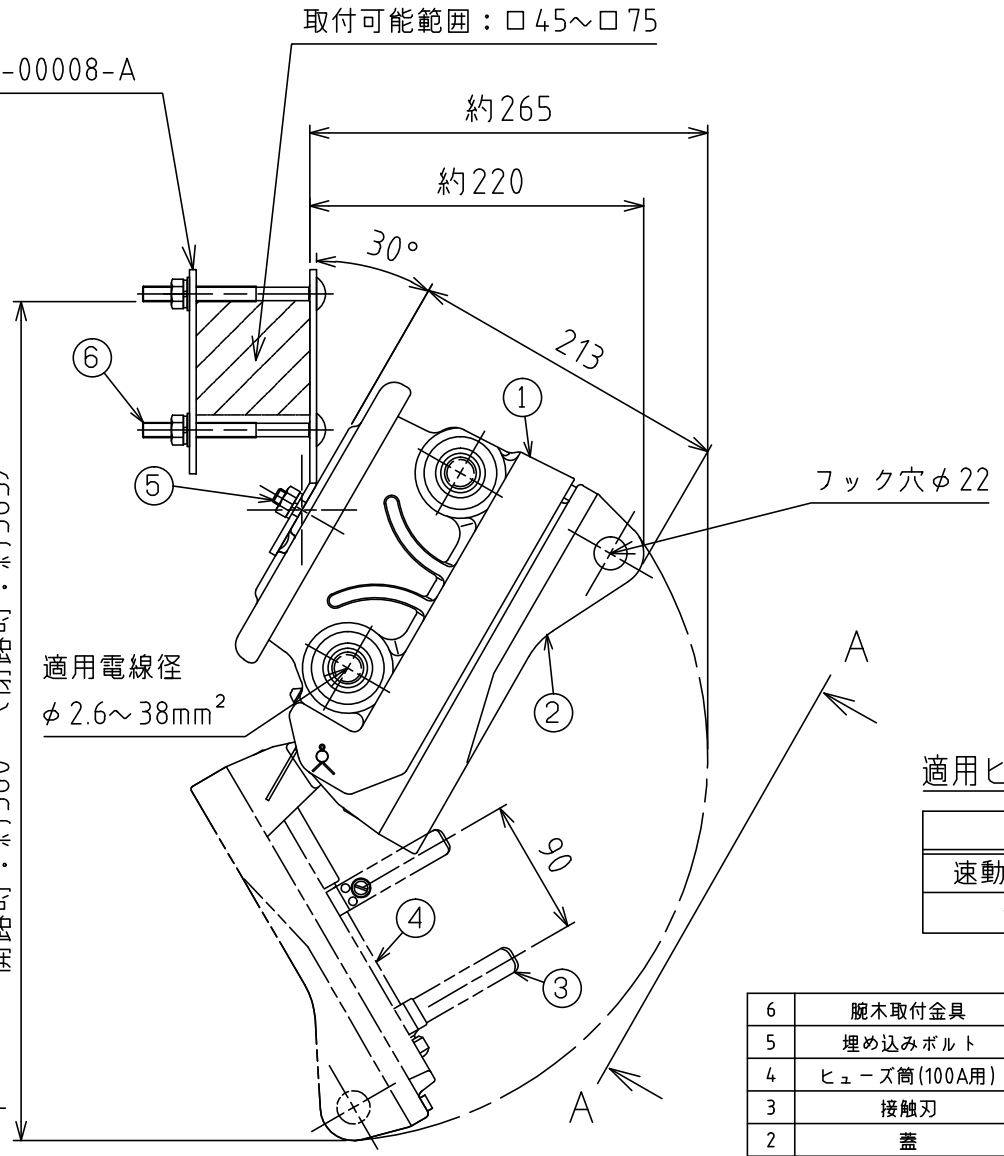

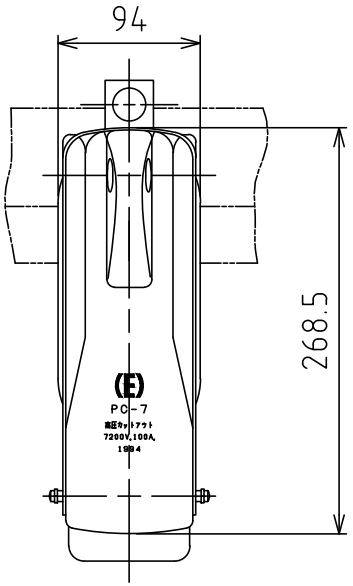

A－A 視図

適用ヒューズリンク

種類(形式)	ヒューズ定格
速動形ヒューズ(FTS)	5～100A
素通し線(FB)	100A

記号	品名	材質	個数	備考
6	腕木取付金具	軟鋼	1	溶融亜鉛めっき
5	埋め込みボルト	軟鋼	1	溶融亜鉛めっき
4	ヒューズ筒(100A用)	合成樹脂	1	－
3	接触刃	銅	1	－
2	蓋	磁器	1	白色
1	本体	磁器	1	白色

改訂													
	3	2018/08/22	JIS改訂対応	伊藤(創)					承認	2018/08/22	藤井	(E) エナジーサポート株式会社	
	2	2016/04/18	JEM規格追記･誤記訂正	伊藤(創)					検図	2018/08/22	飛鳥井	品名	高圧カットアウト
	1	1996/02/08	見直し	松浦					作図	1995/03/24	松浦	品番(GT)	EPC0-23002-A
									尺度	1:5	三角法	品番	PC0-S2301